6000 Marder
6001 Beetle/ Off-Road
6002 Beetle/ Glattbahn
6003 Pajero
mit Zenoah-Motor G230 RC

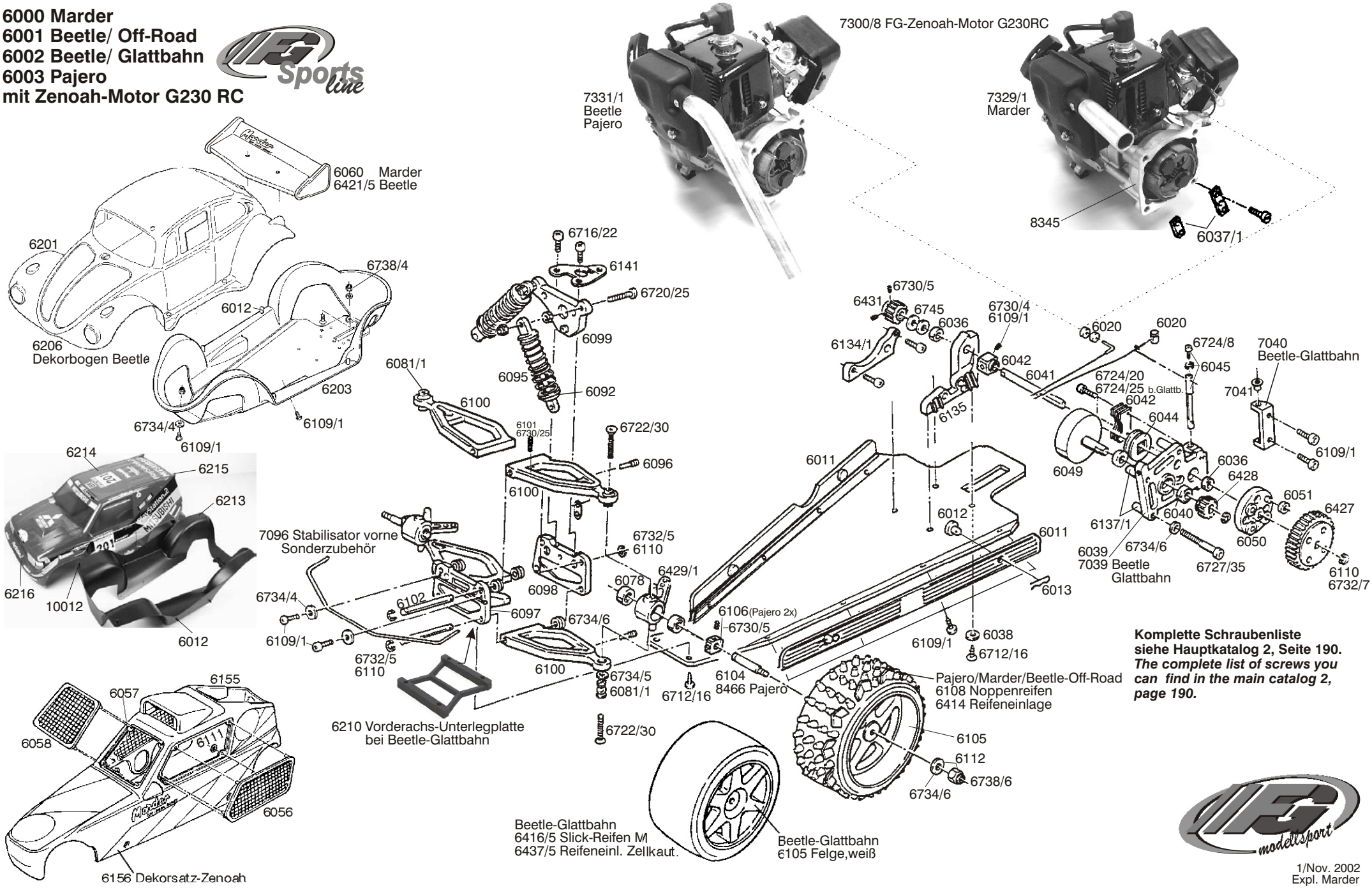

Komplette Schraubenliste siehe Hauptkatalog 2, Seite 190.
The complete list of screws you can find in the main catalog 2, page 190.

1/Nov. 2002
Expl. Marder

Letzte Änderung 13.10.2002

6000 Marder
6001 Beetle/ Off-Road
6002 Beetle/ Glattbahn
6003 Pajero
mit Zenoah-Motor G230 RC

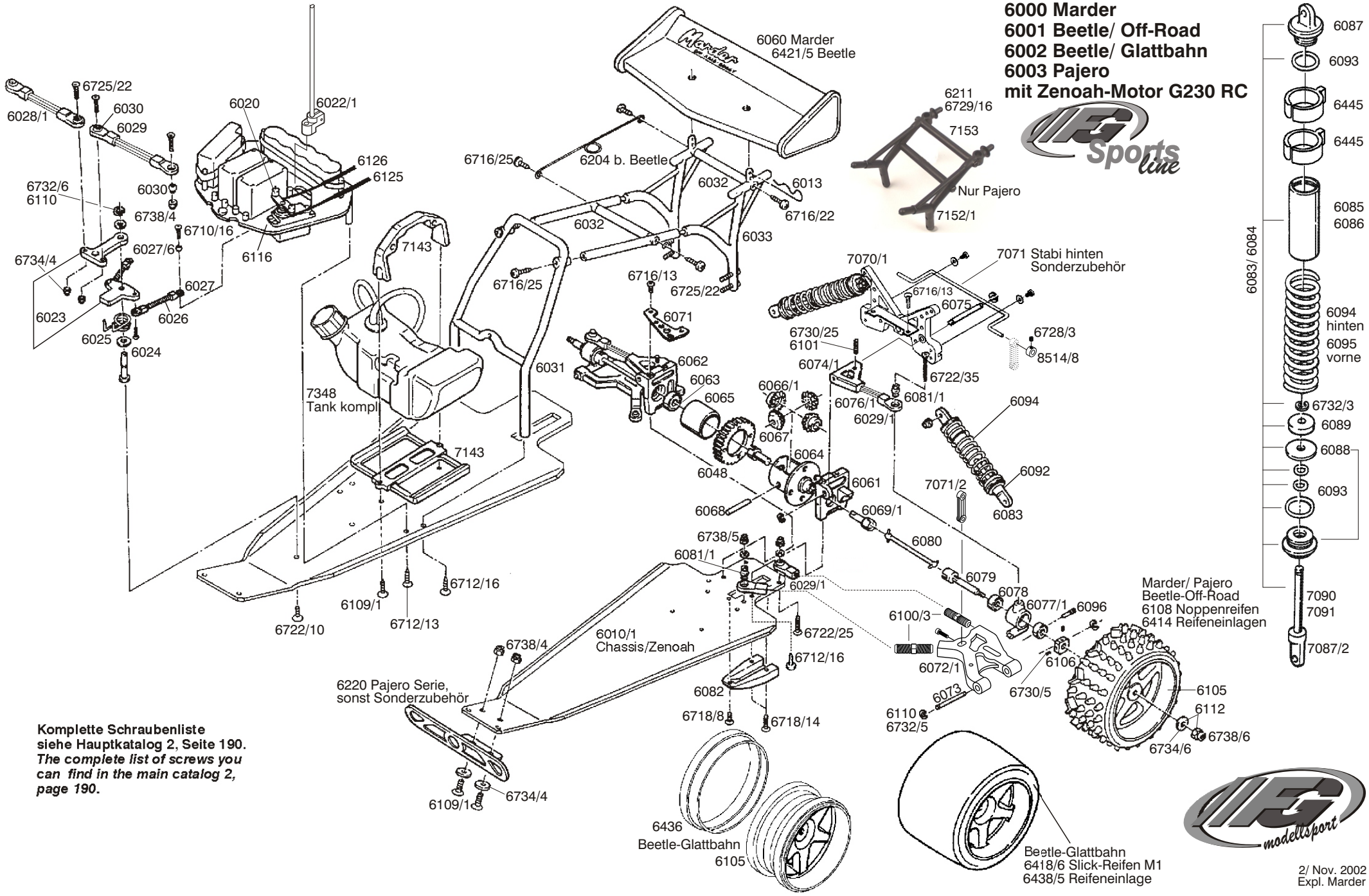

Komplette Schraubenliste siehe Hauptkatalog 2, Seite 190.
The complete list of screws you can find in the main catalog 2, page 190.

2/ Nov. 2002
Expl. Marder